Т.Н. Прокофьева,
Е.А. Удалова

Геометрия интертипных отношений,

А. Аугустинавичуте в свое время писала, что каждый человек вносит свой вклад в общение в соответствии с типом личности и уровнем (объемом) интеллекта. Представляется интересным учесть оба эти параметра в одной модели. Сделать это позволяет геометрическое представление формулы типа в виде трехмерного куба, в вершинах которого расположены восемь функций модели "**А".** Впервые такую модель предложил Г. Рейнин и назвал ее полутактным кубиком.

Модель характеризуется **структурой,** соответствующей формуле типа: каждому соционическому типу графически соответствует свой кубик. Дополнив такую модель понятием **объем** **а** куба и придав ему смысл объема интеллекта конкретного индивида, мы можем глубже понять информационные особенности каждого человека в рамках его соционического типа.

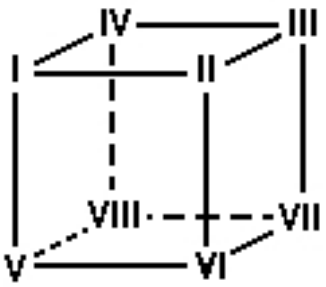

Геометрическая модель каждого соционического типа строится следующим образом. Расположим на верхней грани куба функции ментального кольца, а на нижней — функции витального кольца. См. рис. 1. Первую функцию расположим на передней грани в левом верхнем углу. Выберем направление обхода верхней грани против часовой

стрелки. Расположим пятую функцию под первой. Направление обхода нижней грани выберем также против часовой стрелки.

Будем рассматривать геометрическую схему на примере типа *Дон Кихот*. Его формула ILFR/SETP в геометрическом представлении выглядит так:

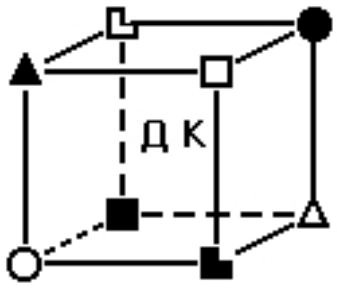

Дополняющие (дуальные) функции расположены друг под другом на вертикальных ребрах. Однородные функции (например, логика отношений и логика действий) расположены по большим диагоналям куба. На всех гранях чередуются черные и белые функции (экстравертные и интровертные). Подобное распределение функций будет соблюдаться в геометрической модели любого типа.

Введенный Г. Рейниным кубик позволяет представить формулу каждого соционического типа во всей красоте и симметрии. Геометрическая модель делает наглядными основные положения соционики, а учет объема интеллекта позволяет рассматривать более тонкие эффекты интертипных взаимодействий.

Описание параметров геометрической модели.

Следует напомнить, что соционические функции — это только каналы для приема, обработки и передачи информации безотносительно к ее содержанию. Эффективность их работы определяется местом в модели “А”. Однако, для понимания реального человека и его взаимоотношений с окружающими, наряду с информационной структурой (формулой типа) не менее важно учитывать и количество информации, обрабатываемой

этими каналами у конкретного человека. Совокупность этих параметров определяет пропускную способность информационных каналов.

Представители одного и того же соционического типа могут обладать более или менее широким кругозором, высоким или низким уровнем культуры и т.п. С течением жизни человек может накапливать знания или забывать, развиваться или деградировать, и это существенно влияет на его возможности в общении. Примем в модели, что на объем информационного метаболизма влияет вся информация, полученная человеком в течение его жизни.

- **Объем информационного метаболизма** — количественная характеристика, соответствует количеству накопленной, усвоенной, перерабатываемой и транслируемой информации. В геометрической модели он представлен **объемом** куба.

Известно, что в общении людей немаловажную роль играет и их содержательный настрой, поэтому наряду с **количественной** необходимо рассматривать и **качественную** характеристику обрабатываемой человеком информации.

В жизни информация редко бывает нейтральной. Человек может быть носителем информации разного качества, ведь вне зависимости от типа он имеет свободу воли и может выбирать, ориентироваться ли ему преимущественно на созидание или разрушение, на добро или зло, на радость или печаль, на оптимизм или пессимизм и т.п. И это не может не влиять на взаимодействия человека с окружающими.

- **Характер наполнения информационных каналов —** качественная характеристика, соответствует положительно или отрицательно окрашенной информации, проходящей по информационным каналам.

Оба введенных понятия отражают характер информационных взаимодействий между людьми и их было бы полезно учитывать для лучшего понимания общения людей. В отличие от обычно изучаемой в соционике модели, геометрическое представление позволит рассматривать следующие приближения теории информационного метаболизма человека.

Интертипные взаимодействия в геометрическом представлении.

Аушра Аугустинавичуте писала, что обмен информацией происходит между тождественными функциями. В геометрическом представлении это означает, что при рассмотрении интертипных взаимодействий надо рассматривать соединение тождественных элементов кубиков, т.е. вершин, содержащих одинаковые соционические функции.

При таком рассмотрении кубики, соответствующие различным соционическим типам могут в одних случаях соединиться целыми гранями, в других — ребрами или только вершинами. Это отражает **характер плотности взаимодействия** в различных интертипных отношениях.

Плодотворный контакт может происходить между партнерами с примерно одинаковым уровнем информационного метаболизма, что в данной модели представлено кубиками равного объема. В жизни это соответствует ощущению “своего круга” людей с одинаковым уровнем культуры, образования, воспитания, интеллекта. Иначе отношения ощущаются как натянутые. В модели это выглядит как попытки совместить кубики разного объема всеми участвующими во взаимодействии вершинами одновременно. Для того, чтобы достичь психологической совместимости с людьми более высокого уровня, приходится “расти над собой”, увеличивая собственный объем информационного метаболизма, что наглядно отражает геометрическая модель.

Но даже с людьми “своего круга” успешный контакт получится только в том случае, если характер наполнения информационных каналов партнеров устраивает обоих. Например, если партнер воспринимается как “темная личность”, т.е. человек злобный, недоброжелательный, то контакт блокируется во избежание диффузии. В противном случае возникает ощущение дезориентации, потеря ясности восприятия. И наоборот, человек, привыкший “темнить”, предпочитающий самообман, при контакте с человеком, стремящимся к ясности, не находит общего языка.

Дуальные отношения.

В дуальных отношениях ментальное кольцо одного из партнеров совпадает с витальным кольцом другого. Соответственно, верхняя грань одного кубика полностью совпадает с нижней гранью другого. И наоборот. Это можно рассматривать как попеременную поддержку: то один из партнеров поддерживает своими сознательными функциями подсознательные другого, то наоборот - второй поддерживает первого.

Дуальные отношения *Дон Кихот - Дюма* (формула типа SETP/ILFR) представим так:

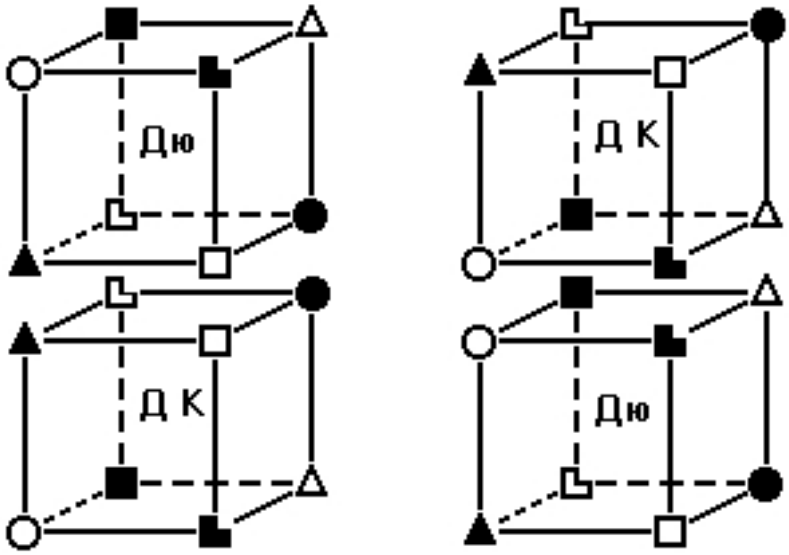

Рис.3. Геометрическое представление дуальных отношений.

Как видно из рисунка, дуальное взаимодействие плотное, обмен информацией происходит одновременно по четырем функциям, по граням:

Дуалы хорошо чувствуют состояние друг друга. Общению уделяется значительная часть внимания, от него трудно отвлечься. Именно поэтому дуалов не может быть много, ведь у кубика всего две горизонтальные грани.



[redacted]

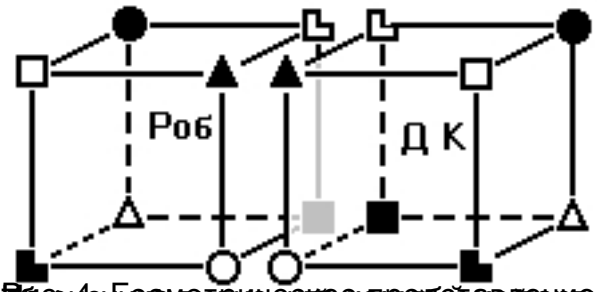

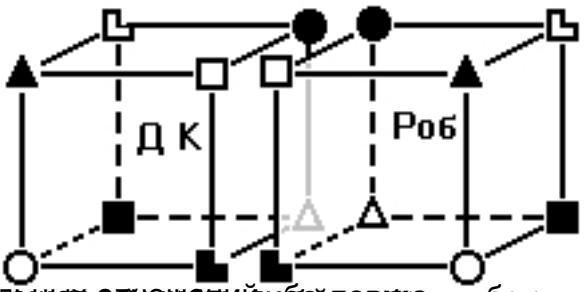

[redacted]

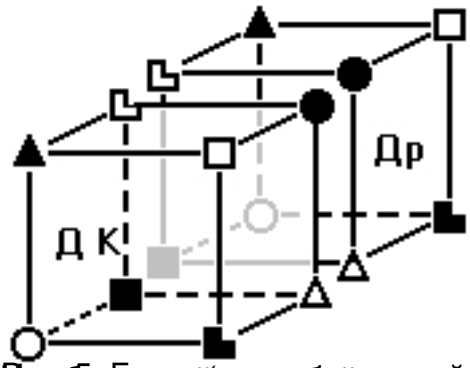

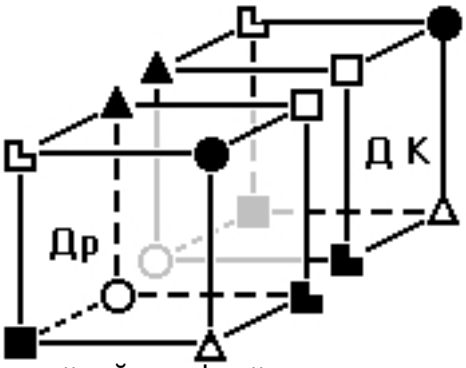

[redacted]

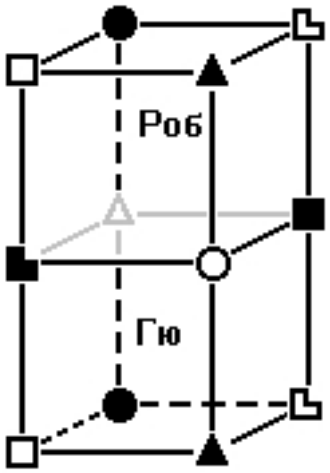

[redacted]